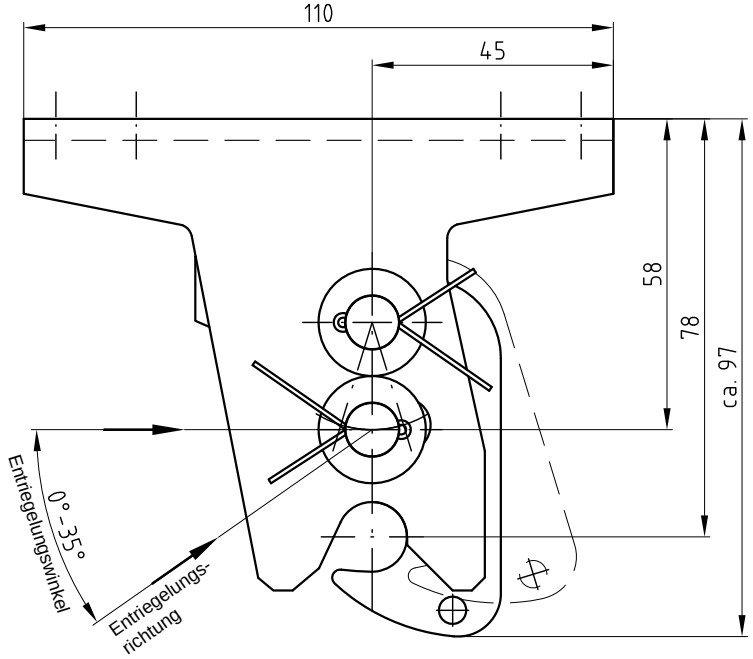

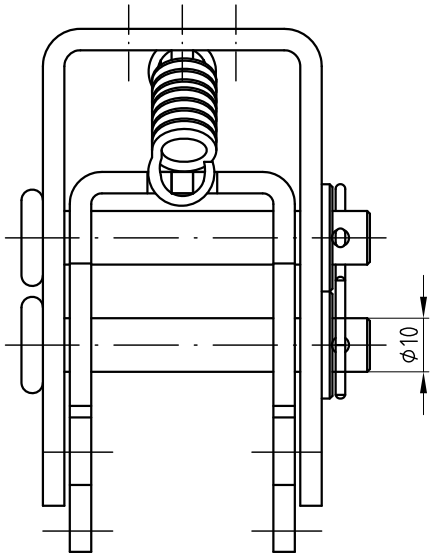

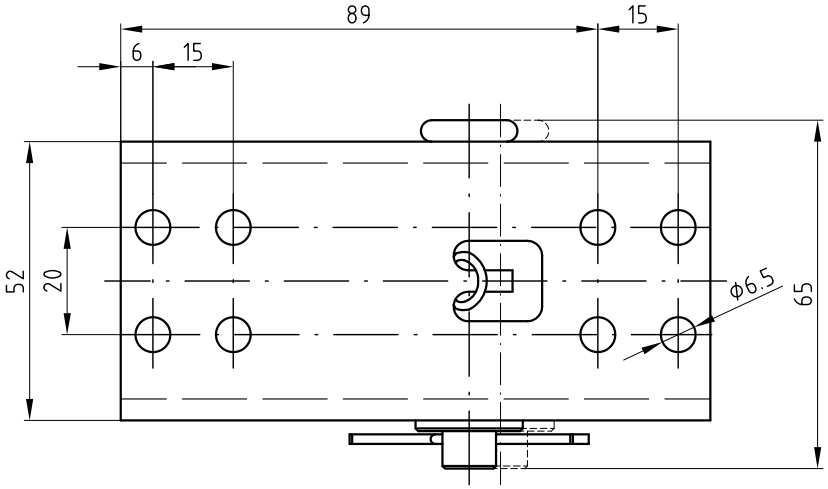

Funktionsbeschreibung:

Mechanische Hakenverriegelung zur Verwendung in Beschlägen (BF, GB, BG, usw.), in Verbindung mit einstellbarem Verriegelungsbolzen EVB3 oder Erweiterungsset für Lüftung set-L/3.

Betätigung:

Entriegelung durch Aufbringen einer Kraft in Entriegelungsrichtung. Die Entriegelungskraft ist abhängig vom Entriegelungswinkel und der jeweiligen Haltekraft.

Montage:

Einbaulage beliebig. Es ist jedoch auf den richtigen Entriegelungswinkel zu achten.

Technische Daten:

Max. Haltekraft	6600N *)
VdS-Anerkennungsnummer	G 592011
Einsetzbar im Temperaturbereich	-25°C - +110°C

*) verwendeter Bolzen für Haltekraftprüfung laut Zeichnungs Nr.: 03.012.011.01.00

Auslösekraft:

Abhängig vom MHV-Typ - siehe Tabelle

MHV-Typ	min. Auslösekraft
MHV-4.1	430N
MHV-4.11	285N
MHV-4.12	650N

GRASL
Pneumatic-Mechanik GmbH
A-3454 Reidling
Europastraße 1

Freimaßtoleranz nach DIN 7168:

Maßstab: 1:1

Werkstoff:

ID - Nr.:

	Datum	Name
Bear.	08.09.2009	Simetzberger
Gepr.	16.02.2012	KW
Norm		

Bezeichnung:
Datenblatt
Mechanische Hakenverriegelung MHV-4.1

Zus.	Änderung	Datum	Name
03	Version Italienisch	15.02.2012	SA
02	Text	17.05.2010	SA
01	Tabelle Auslösekraft	15.03.2010	SA

Type: MHV-4.1

(Urspr.)

Zeichnung Nr.: 03.012.DAT.03.03

Blatt BL.

(Ers.f.:) 03.012.DAT.03.02 (Ers.d.:)

Diese Zeichnung ist Eigentum der
Fa. Grasl GmbH A-3454 Reidling,Europastraß 1
Die Weiterverwendung oder Vervielfältigung ohne unser schriftliches Einverständnis ist verboten!

erstellt am
28.5.2002 ER

formell geprüft am
29.5.2002 KW

fachlich geprüft am
29.5.2002 KW

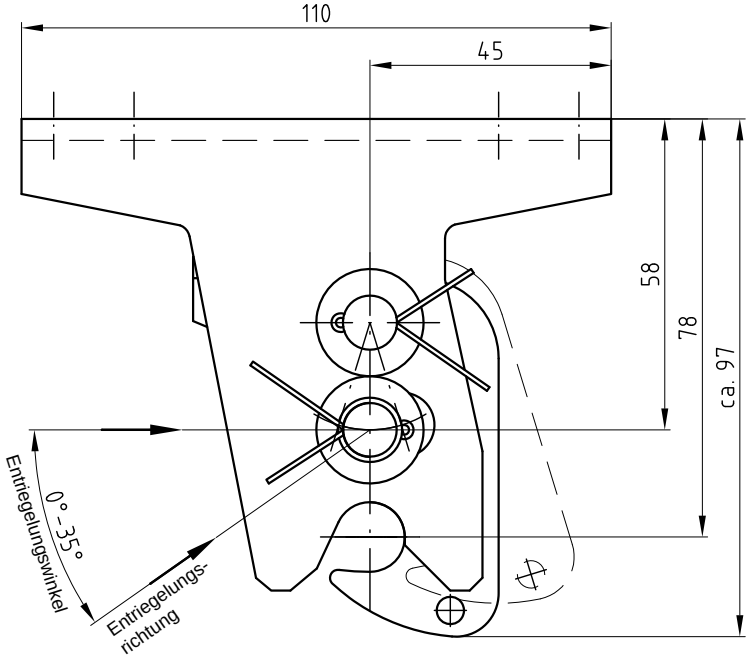

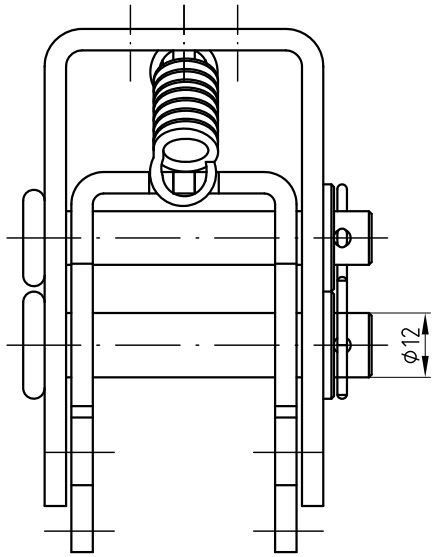

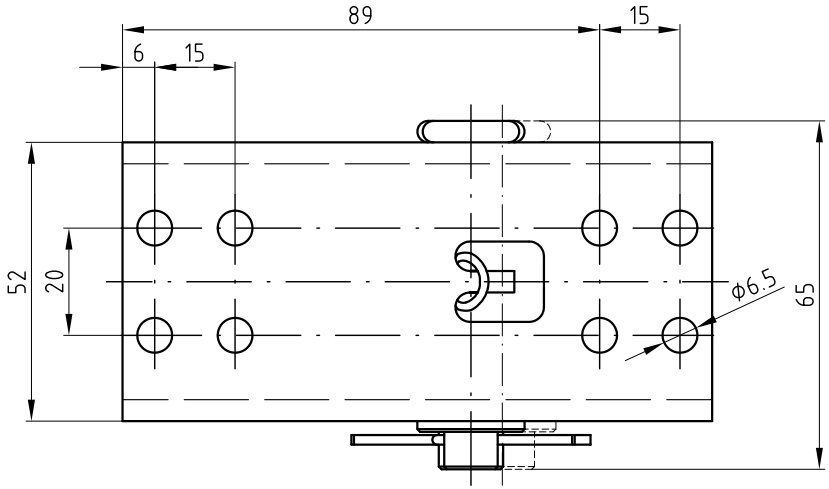

Funktionsbeschreibung:

Mechanische Hakenverriegelung zur Verwendung in Beschlägen (BF, GB, BG, usw.), in Verbindung mit einstellbarem Verriegelungsbolzen EVB3 oder Erweiterungsset für Lüftung set-L/3.

Betätigung:

Entriegelung durch Aufbringen einer Kraft in Entriegelungsrichtung. Die Entriegelungskraft ist abhängig vom Entriegelungswinkel und der jeweiligen Haltekraft.

Montage:

Einbaulage beliebig. Es ist jedoch auf den richtigen Entriegelungswinkel zu achten.

Technische Daten:

Max. Haltekraft	6600N *)
VdS-Anerkennungsnummer	G 592011
Einsetzbar im Temperaturbereich	-25°C - +110°C

*) verwendeter Bolzen für Haltekraftprüfung laut Zeichnungs Nr.: 03.012.011.01.00

Auslösekraft:

Abhängig vom MHV-Typ - siehe Tabelle

MHV-Typ	min. Auslösekraft
MHV-4.2	430N
MHV-4.21	285N
MHV-4.22	650N

GRASL
Pneumatic-Mechanik GmbH
A-3454 Reidling
Europastraße 1

Freimaßtoleranz nach DIN 7168:

Maßstab: 1:1

Werkstoff:

ID - Nr.:

	Datum	Name
Bear.	08.09.2009	Simetzberger
Gepr.	16.02.2012	KW
Norm		

Bezeichnung:

Datenblatt

Mechanische Hakenverriegelung MHV-4.2

Zus.	Änderung	Datum	Name
03	Version Italienisch	15.02.2012	SA
02	Text	17.05.2010	SA
01	Tabelle Auslösekraft	15.03.2010	SA

Type: MHV-4.2

(Urspr.)

Zeichnung Nr.: 03.012.DAT.04.03

Blatt BL.

(Ers.f.:) 03.012.DAT.04.02 (Ers.d.:)

Diese Zeichnung ist Eigentum der
Fa. Grasl GmbH A-3454 Reidling,Europastraß 1
Die Weiterverwendung oder Vervielfältigung ohne unser schriftliches Einverständnis ist verboten!

erstellt am
28.5.2002 ER

formell geprüft am
29.5.2002 KW

fachlich geprüft am
29.5.2002 KW