RS 3a-WM 1

Ver. 4/23
24. Nov. 2023

DE	**Installations- und Betriebsanleitung (Original)** **Wind- und Regensensor**
EN	**Installation and Operation Instructions** **Wind and rain sensor**
FR	**Instructions d'installation et d'emploi** **Capteur de vent et pluie**
IT	**Istruzioni d'installazione e per l'uso** **Sensore di vento e pioggia**
NL	**Installatie- en bedieningshandleiding** **Wind- en regensensor**
PL	**Instrukcja instalacji i obsługi** **Wiatromierz i czujka deszczu**

Vor der Installation diese Anleitung und die beiliegenden Sicherheitshinweise vollständig und sorgfältig lesen.
Der Einsatz mit Fremdgeräten ist nicht zulässig.
Die Anforderungen der Richtlinien 2014/35/EU und 2014/30/EU werden erfüllt.

1 Allgemeines

Der Wind- und Regensensor *RS 3a-WM 1* wird an Wind- und Regensteuerungen angeschlossen. Um zu verhindern, dass sich Tau oder Eis auf der Sensorfläche ansammeln und ein Fehlsignal auslösen oder seine Funktionstüchtigkeit beeinträchtigen, kann die Sensorfläche des Regensensors beheizt werden.
Windsensor und Regensensor sind als Kombination oder als einzelne Sensoren erhältlich.

1.1 Zubehör

- ***SK***: Standkonsole (40 cm hoch) zur Montage auf einem Flachdach
- ***MB***: Mastbefestigung (für Rohre bis Ø 60 mm)

2 Technische Daten

Allgemeines	
Spannungsversorgung Leitungsquerschnitt	Max. 24 V⎓/0,15 A Max. 0,5 mm² (starr)/0,75 mm² (flexibel)
Anschlussmöglichkeiten ● Steuerungen ● Optionen ● Module	 *WRS 2*, *WRS 101* *Option WRM 3*, *Option WRM 101* *WIND-RAIN 3*
Gehäuse und Umgebung	
Material	Kunststoff
Lager-/Betriebsbedingungen: ● Umgebungstemperatur ● Gehäuseschutzart	 -20 °C … +60 °C *RS 3*: IP44; *WM 1*: IP33

Varianten

Typenbezeichnung	**Beschreibung**	**Artikelnummer**
RS 3a-WM 1	Sensorkombination	8400 0003 0002
WM 1	Windsensor	8400 WRS1 0022
RS 3a	Regensensor	8400 0003 0001

Maßzeichnung (mm):

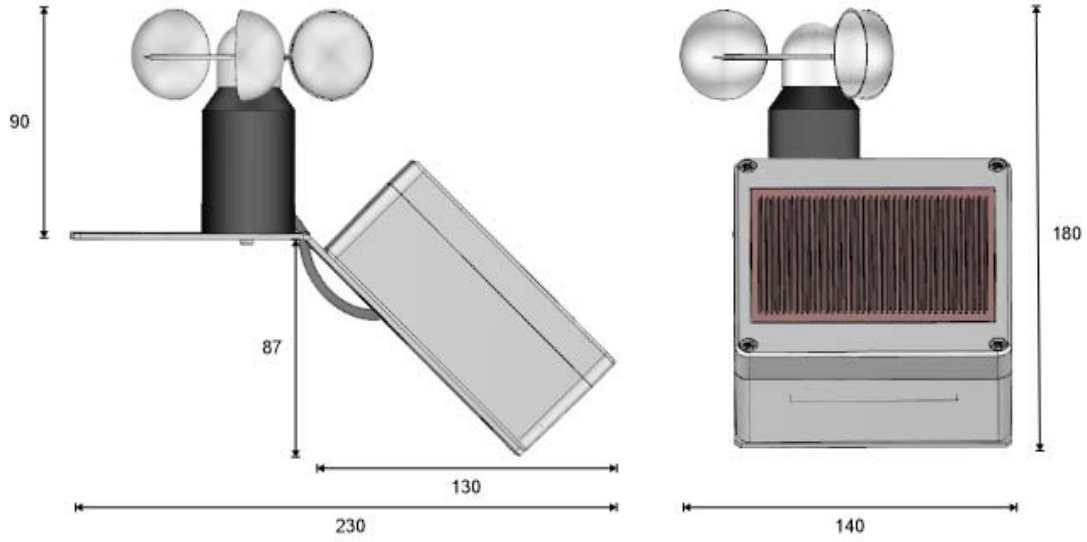

3 Inbetriebnahme und Außerbetriebnahme

Erforderliches Werkzeug/Material:
- Schrauben und ggf. Dübel, Befestigungsmaterial passend zum Montageuntergrund wählen
- Schlitzschraubendreher
- Kreuzschraubendreher

3.1 Montage

Der Windmesser muss möglichst freistehend und deutlich über dem Dachniveau, z. B. an einem Mast, montiert werden, damit er unbeeinflussten Wind erfassen kann.

Anschließend den Sensor entsprechend den Anschlussplänen verdrahten, den Deckel auf das Gehäuse des Regensensors setzen und festschrauben.

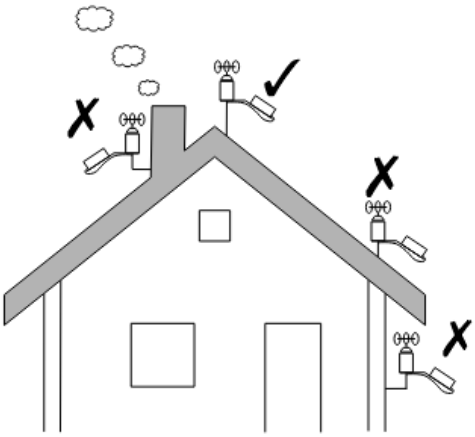

3.2 Anschluss

Klemmen mit maximal 0,4 Nm anziehen.
Vor dem Anschließen der Sensoren die RWA-Zentrale/Steuerung außer Betrieb nehmen.
Schutz gegen das Eindringen von Wasser in den Regensensor ist erst nach sachgemäßem elektrischen Anschluss und Verschrauben des Deckels mit einem Drehmoment von 1 – 2 Nm gegeben.

- Anschlussplan siehe Dokumentation der Steuerung/der Option/des Moduls

3.3 Außerbetriebnahme

- Die Wind- und Regensteuerung außer Betrieb nehmen.

Read these instructions and the enclosed safety instructions carefully and completely.
Use with third-party devices is not permitted.
The requirements of the Directives 2014/35/EU and 2014/30/EU are met.

1 General

The wind and rain sensor *RS 3a-WM 1* is connected to wind and rain controls. To prevent dew or ice from accumulating on the sensor surface and triggering a false signal or impairing its functionality, the surface of the rain sensor can be heated.
Wind sensor and rain sensor are available as sensor combination or as separate sensors.

1.1 Accessories

- ***SK***: Pedestal (40 cm high) for mounting on a flat roof
- ***MB***: Shackle for pole mounting (for pipes up to Ø 60 mm)

2 Technical data

General	
Voltage supply Cable cross-section	Max. 24 V⎓/0.15 A Max. 0.5 mm² (rigid)/0.75 mm² (flexible)
Connection possibilities ● Controls ● Options ● Modules	 *WRS 2*, *WRS 101* *Option WRM 3*, *option WRM 101* *WIND-RAIN 3*
Enclosure and environment	
Material	Plastic
Storage/operating conditions: ● Temperature ● Enclosure protection rating	 -20 °C … +60 °C *RS 3*: IP44; *WM 1*: IP33

Variants

Type designation	Description	Part number
RS 3a-WM 1	Sensor combination	8400 0003 0002
WM 1	Wind sensor	8400 WRS1 0022
RS 3a	Rain sensor	8400 0003 0001

Dimensional drawing (mm):

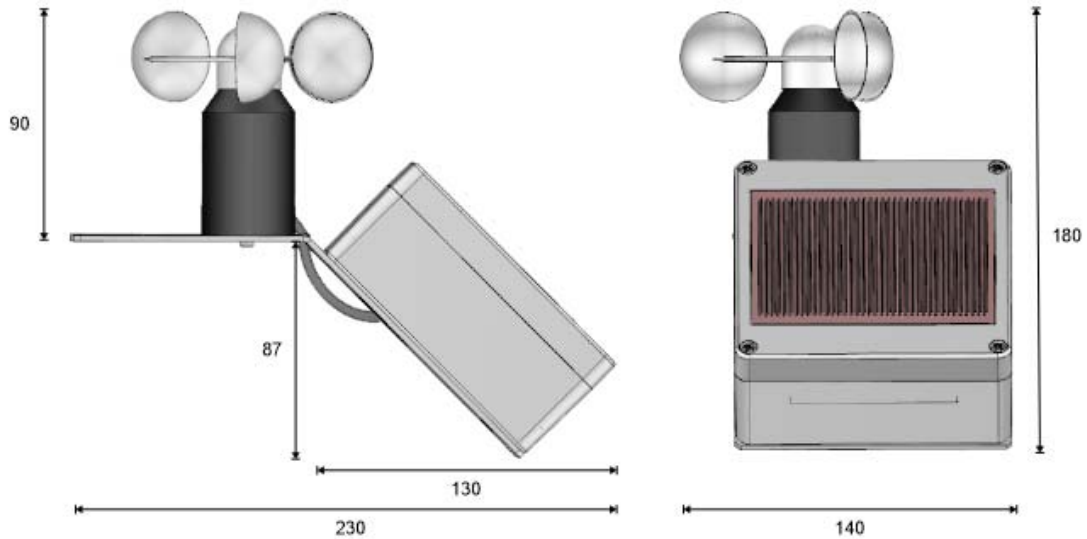

3 Putting into service and out of service

Necessary tools/materials:
- Screws and plugs if necessary, choose the mounting materials according to the mounting underground
- Flat-blade screw driver
- Cross-head screw driver

3.1 Mounting

The wind sensor should be mounted as free-standing as possible and well above roof level, e.g. on a mast, in order to detect undisturbed wind.

Then wire the sensor according to the connection diagrams, place the cover on the enclosure of the rain sensor and tighten it.

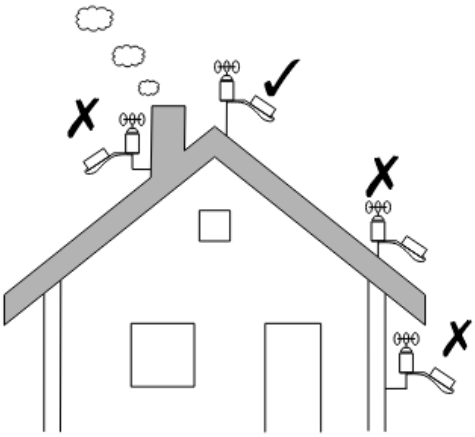

3.2 Connection

Tighten the terminals with a maximum of 0.4 Nm.
Put the SHE control centre/control out of service before connecting the sensors.
Protection against the ingress of water into the rain sensor is only provided after proper electrical connection and screwing of the cover with a torque of 1 – 2 Nm.

- Connection diagram see documentation of the control/option/module

3.3 Putting out of service

- Put the wind and rain control out of service.

Veuillez lire attentivement et intégralement ces instructions et les consignes de sécurité jointes.
L'utilisation avec des appareils d'autres fabricants n'est pas autorisée.
Les exigences des directives 2014/35/UE et 2014/30/UE sont remplies.

1 Généralités

Le capteur de vent et de pluie *RS 3a-WM 1* est raccordé à une centrale pluie et vent. Pour éviter que la rosée ou la glace ne s'accumulent sur la surface du capteur et ne déclenchent un faux signal ou ne nuisent à son bon fonctionnement, la surface du capteur de pluie peut être chauffée.
Le capteur de vent et le capteur de pluie sont disponibles en combinaison ou en tant que capteurs individuels.

1.1 Accessoires

- ***SK*** **:** Console verticale (hauteur 40 cm) pour l'installation sur un toit plat
- ***MB*** **:** Fixation sur mât (pour tube jusqu'à Ø 60 mm)

2 Caractéristiques techniques

Généralités	
Alimentation en tension Section des câbles	Max. 24 V⎓/0,15 A Max. 0,5 mm² (rigide)/0,75 mm² (flexible)
Possibilités de raccordement ● Commandes ● Options ● Modules	 *WRS 2*, *WRS 101* *Option WRM 3*, *option WRM 101* *WIND-RAIN 3*
Boîtier et environnement	
Matériel	Plastique
Conditions de stockage/d'emploi : ● Température ambiante ● Degré de protection du boîtier	 -20 °C … +60 °C *RS 3*: IP44; *WM 1*: IP33

Versions

Désignation du type	**Description**	**Numéro d'article**
RS 3a-WM 1	Combinaison de capteurs	8400 0003 0002
WM 1	Capteur de vent	8400 WRS1 0022
RS 3a	Capteur de pluie	8400 0003 0001

Croquis (mm) :

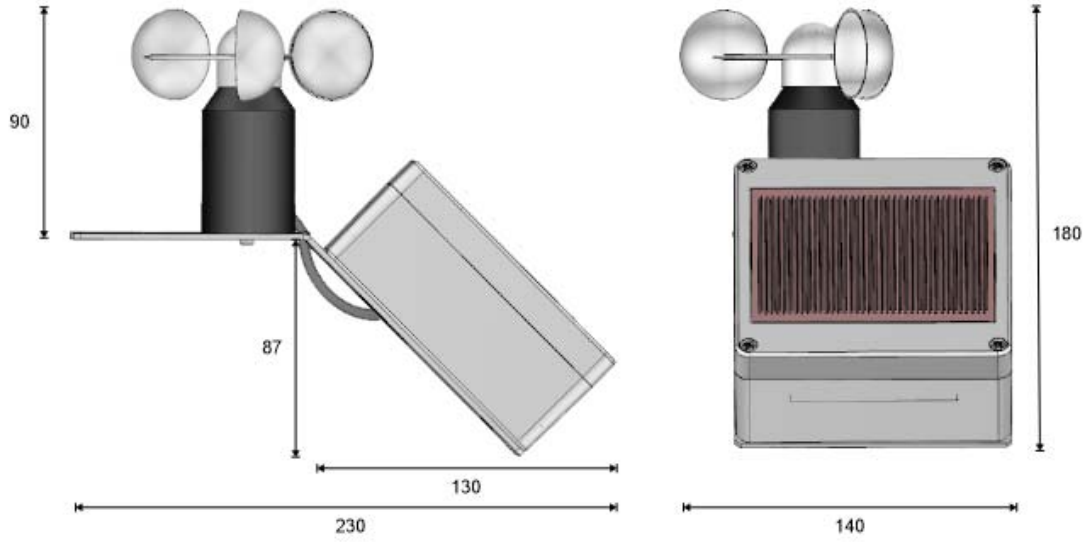

3 Mise en service et mise hors service

Outils/matériel requis :
- Vis et, si nécessaire, chevilles, choisir le matériel de fixation adapté au support de montage
- Tournevis à tête fendue
- Tournevis cruciforme

3.1 Montage

Le capteur de vent doit être monté de manière aussi autonome que possible et nettement au-dessus du niveau du toit, par exemple sur un mât, afin de pouvoir détecter un vent non influencé.

Ensuite, câbler le capteur conformément aux schémas de raccordement, placer le couvercle sur le boîtier du capteur de pluie et le visser.

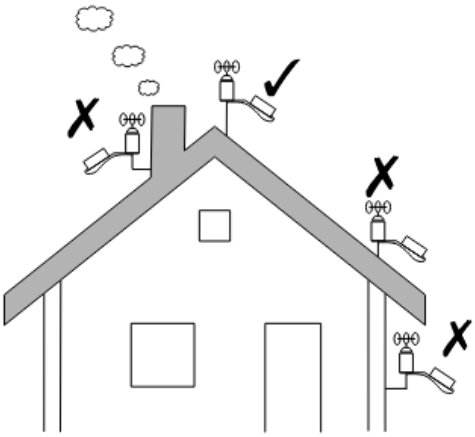

3.2 Raccordement

Serrer les bornes à 0,4 Nm maximum.
Avant de raccorder les capteurs, mettre la centrale EFC/commande hors service.
La protection contre la pénétration d'eau dans le capteur de pluie n'est assurée qu'après un raccordement électrique approprié et un vissage du couvercle avec un couple de 1 – 2 Nm.

- Schéma de raccordement voir documentation de la commande/de l'option/du module

3.3 Mise hors service

- Mettre la centrale pluie et vent hors service.

Leggere attentamente e completamente le presenti istruzioni e le istruzioni di sicurezza allegate.
Non è consentito l'uso con dispositivi di terzi.
I requisiti delle direttive 2014/35/UE e 2104/30/UE sono soddisfatti.

1 Generale

Il sensore di vento e pioggia *RS 3a-WM 1* è collegato ai comandi vento e pioggia. Per evitare che la rugiada o il ghiaccio si accumulino sulla superficie del sensore, innescando un falso segnale o compromettendone il funzionamento, la superficie del sensore di pioggia può essere riscaldata.
Il sensore di vento e il sensore di pioggia sono disponibili come combinazione o come singoli sensori.

1.1 Accessori

- ***SK***: Consolle per il montaggio (alto 40 cm) per il montaggio su un tetto piatto
- ***MB***: Fissaggio a morsa (per tubi fino a Ø 60 mm)

2 Dati tecnici

Generale	
Alimentazione tensione Sezione cavo	Max. 24 V⎓/0,15 A Max. 0,5 mm² (rigido)/0,75 mm² (flessibile)
Possibilità di collegamento ● Comandi ● Opzioni ● Moduli	 *WRS 2*, *WRS 101* *Opzione WRM 3*, *opzione WRM 101* *WIND-RAIN 3*
Scatola e ambiente	
Materiale	Plastica
Condizioni di stoccaggio/di funzionamento: ● Temperatura ambiente ● Grado di protezione della scatola	 -20 °C … +60 °C *RS 3*: IP44; *WM 1*: IP33

Varianti

Designazione del tipo	**Descrizione**	**Numero articolo**
RS 3a-WM 1	Combinazione di sensori	8400 0003 0002
WM 1	Sensore di vento	8400 WRS1 0022
RS 3a	Sensore di pioggia	8400 0003 0001

Disegno quotato (mm):

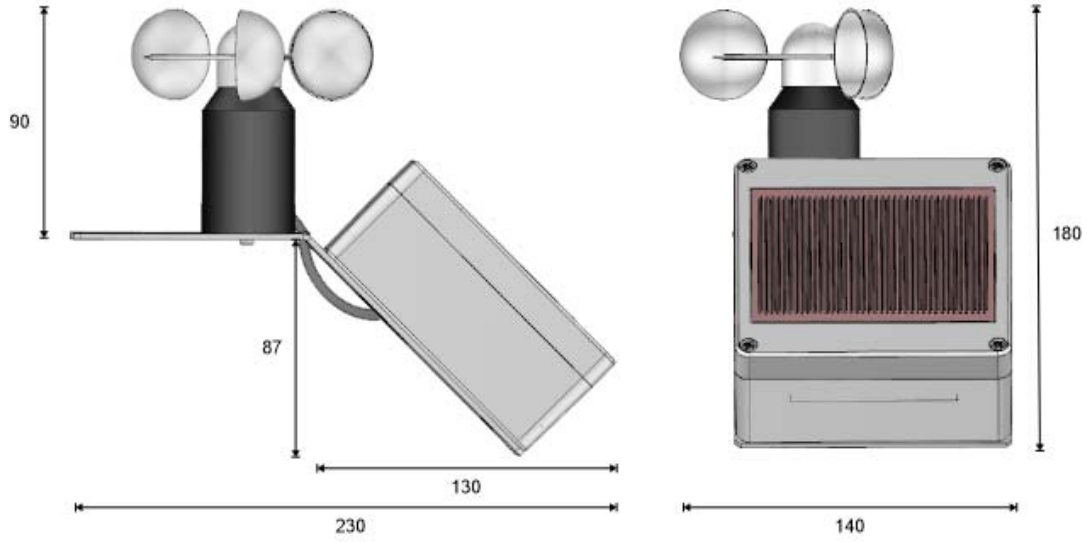

3 Messa in funzione e messa fuori servizio

Strumenti/materiali necessari:
- Viti e, se necessario, tasselli, scegliere il materiale di fissaggio in base al supporto di montaggio
- Cacciavite a taglio
- Cacciavite a croce

3.1 Montaggio

Il sensore di vento deve essere montato il più possibile indipendente e ben al di sopra del livello del tetto, ad es. su una morsa, in modo da poter rilevare il vento non influenzato.

Quindi cablare il sensore secondo gli schemi di collegamento, posizionare il coperchio sulla scatola del sensore di pioggia e avvitarlo.

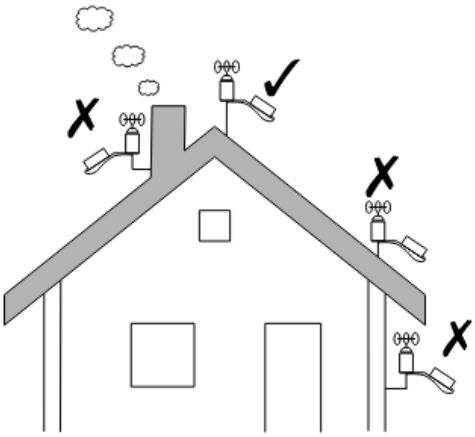

3.2 Collegamento

Serrare i morsetti con un massimo di 0,4 Nm.
Prima di collegare i sensori, mettere fuori servizio la centrale di EFC/il comando.
La protezione contro l'ingresso di acqua nel sensore pioggia è garantita solo dopo un corretto collegamento elettrico e l'avvitamento del coperchio con una coppia di 1 – 2 Nm.

- Schema di collegamento vedere la documentazione del comando/della opzione/del modulo

3.3 Messa fuori servizio

- Mettere fuori servizio il comando vento e pioggia.

Gelieve deze handleiding en de bijgevoegde veiligheidsaanwijzingen zorgvuldig en volledig door te lezen.
Gebruik met apparaten van derden is niet toegestaan.
Aan de eisen van de Richtlijnen 2014/35/EU en 2014/30/EU wordt voldaan.

1 Algemeen

De wind- en regensensor *RS 3a-WM 1* wordt aan wind- en regenbesturingen aangesloten. Om te voorkomen dat dauw of ijs zich ophoopt op het sensoroppervlak en een vals signaal genereert of de werking belemmert, kan het sensoroppervlak van de regensensor worden verwarmd.
De windsensor en regensensor zijn verkrijgbaar als combinatie of als afzonderlijke sensoren.

1.1 Toebehoren

- ***SK***: Standconsole (40 cm hoog) voor montage op een plat dak
- ***MB***: Mastbevestiging (voor buizen tot Ø 60 mm)

2 Technische gegevens

Algemeen	
Spanningsvoeding Kabeldoorsnede	Max. 24 V⎓/0,15 A Max. 0,5 mm² (star)/0,75 mm² (flexibel)
Aansluitmogelijkheden ● Besturingen ● Opties ● Modules	 *WRS 2*, *WRS 101* *Optie WRM 3*, *optie WRM 101* *WIND-RAIN 3*
Behuizing en omgeving	
Materiaal	Kunststof
Opslag-/gebruiksomstandigheden: ● Omgevingstemperatuur ● Beschermingsklasse	 -20 °C … +60 °C *RS 3*: IP44; *WM 1*: IP33

Varianten

Typebenaming	**Beschrijving**	**Artikelnummer**
RS 3a-WM 1	Sensorcombinatie	8400 0003 0002
WM 1	Windsensor	8400 WRS1 0022
RS 3a	Regensensor	8400 0003 0001

Maatschets (mm):

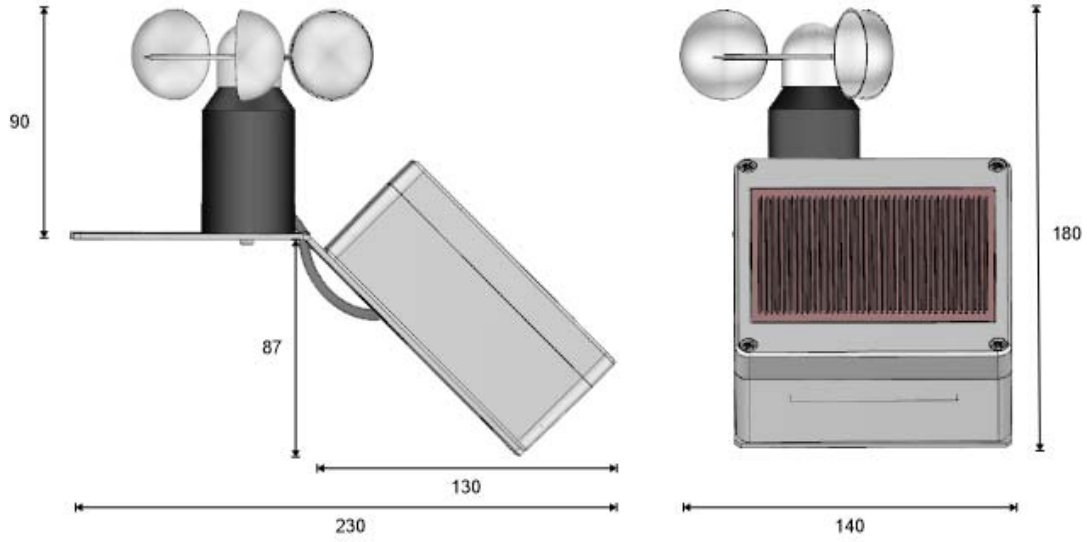

3 In bedrijf stellen en buiten bedrijf stellen

Benodigde gereedschappen/materialen:
- Schroeven en eventueel pluggen, bevestigingsmateriaal kiezen dat bij het montagesubstraat past
- Sleufschroevendraaier
- Kruiskopschroevendraaier

3.1 Montage

De windsensor moet zo vrij mogelijk en ruim boven het dak worden gemonteerd, bijv. op een mast, zodat hij niet-beïnvloede wind kan waarnemen.

Vervolgens de sensor volgens de aansluitschema's bedraden, het deksel op de regensensorbehuizing plaatsen en vastschroeven.

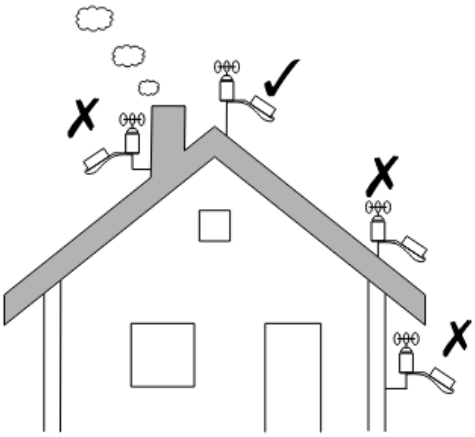

3.2 Aansluiting

De klemmen met maximaal 0,4 Nm vastdraaien.
Voor het aansluiten van de sensoren de RWA-centrale/besturing buiten bedrijf stellen.
Bescherming tegen het binnendringen van water in de regensensor wordt alleen geboden na een correcte elektrische aansluiting en het vastschroeven van het deksel met een draaimoment van 1 – 2 Nm.

- Aansluitschema zie de documentatie van de besturing/optie/module

3.3 Buiten bedrijf stellen

- De wind- en regenbesturing buiten bedrijf stellen.

Prosimy o dokładne i kompletne zapoznanie się z niniejszą instrukcją i załączonymi wskazówkami bezpieczeństwa.
Używanie z urządzeniami innych firm jest niedozwolone.
Produkt spełnia wymogi dyrektywy 2014/35/EU i 2014/30/EU.

1 Ogólne

Czujnik wiatru i deszczu *RS 3a-WM 1* podłącza się do centralki pogodowej. Aby zapobiec gromadzeniu się rosy lub lodu na powierzchni czujnika i powodowaniu fałszywego sygnału lub pogorszeniu jego funkcjonalności, powierzchnię czujnika deszczu można podgrzać.
Czujnik wiatru i czujnik deszczu są dostępne jako kombinacja lub jako osobne czujniki.

1.1 Akcesoria

- ***SK***: Wspornik stojakowy (wysokość 40 cm) do montażu na płaskim dachu
- ***MB***: Mocowanie do masztu (do rury o średnicy do Ø 60 mm)

2 Dane techniczne

Ogólne	
Zasilanie Przekrój przewodu	Maks. 24 V⎓/0,15 A Maks. 0,5 mm² (sztywny)/0,75 mm² (elastyczny)
Możliwości połączenia ● Urządzenia sterownicza ● Opcje ● Moduły	 *WRS 2*, *WRS 101* *opcja WRM 3*, *opcja WRM 101* *WIND-RAIN 3*
Obudowa i okolica	
Materiał	tworzywo sztuczne
Warunki przechowywania/robocze: ● Temperatura ● Stopień ochrony	 -20 °C … +60 °C *RS 3*: IP44; *WM 1*: IP33

Warianty

Oznaczenie typu	**Opis**	**Numer katalogowy**
RS 3a-WM 1	Kombinacja czujek	8400 0003 0002
WM 1	Wiatromierz	8400 WRS1 0022
RS 3a	Czujka deszczu	8400 0003 0001

Rysunek wymiarowy (mm):

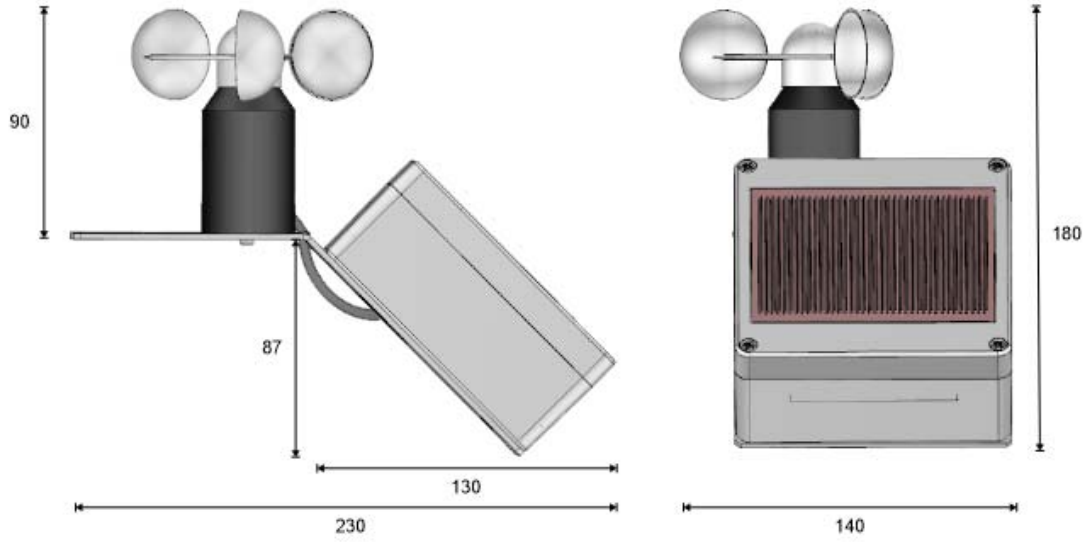

3 Uruchomienie i odłączenie z eksploatacji

Wymagane narzędzia/materiały:
- Wkręty i w razie potrzeby kołki, dobrać materiał mocujący do materiału ściany.
- Śrubokręt płaski
- Śrubokręt krzyżakowy

3.1 Montaż

Anemometr musi być zamontowany jak najbardziej wolnostojąco i znacznie powyżej poziomu dachu, np. na maszcie, aby mógł wykrywać niezakłócony wiatr.

Następnie podłącz czujnik zgodnie ze schematem okablowania, załóż pokrywę na obudowę czujnika deszczu i dokręć śruby.

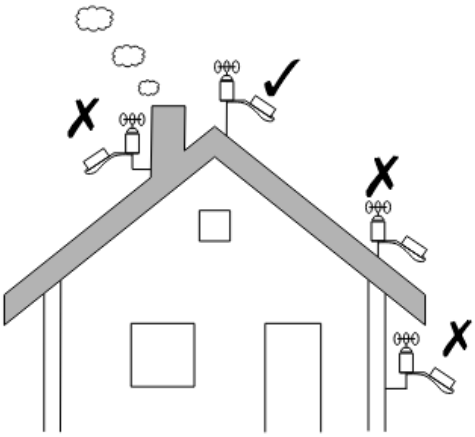

3.2 Podłączenie

Dokręć zaciski z maksymalną siłą 0,4 Nm.
Przed podłączeniem czujników należy wyłączyć sterownik/centralkę oddymiania z eksploatacji.
Ochrona przed wnikaniem wody do czujnika deszczu jest zapewniona tylko po prawidłowym podłączeniu elektrycznym i przykręceniu pokrywy z momentem obrotowym 1 – 2 Nm.

- Schemat połączeń patrz dokumentacja centralki sterującej/opcji/modułu.

3.3 Wyłączenie z eksploatacji

- Wyłączenie centralki pogodowej z eksploatacji.

K + G Tectronic GmbH • In der Krause 48
52249 Eschweiler • Deutschland / Germany
☏ +49 2403 9950-0
✉ info@kg-tectronic.de • 🌍 www.kg-tectronic.de

GRASL Pneumatic-Mechanik GmbH • Europastraße 1
3454 Reidling • Österreich / Austria
☏ +43 2276 21200-0
✉ office@graslrwa.at • 🌍 www.graslrwa.at