Technische Hinweise

Spindelantriebe Typ S, G, SG

Bitte diese „Technischen Hinweise“ sorgfältig und vollständig durchlesen. Arbeiten an diesem Gerät dürfen nur von einem Fachpersonal durchgeführt werden.

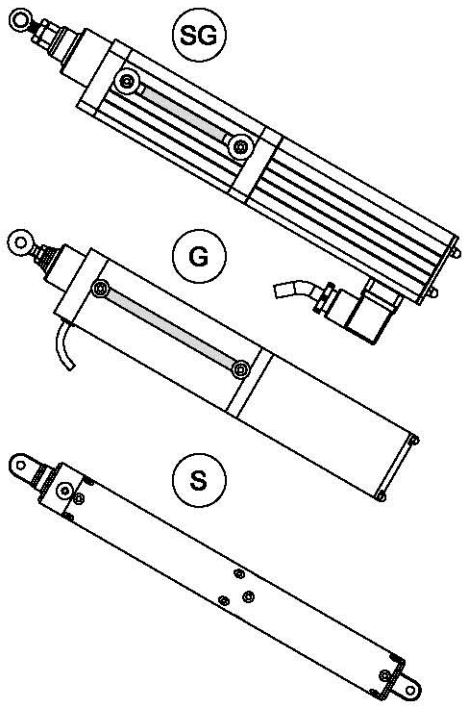

Abbildung 1: Spindelantriebe

Bedeutung der Symbole

Sicherheitsanweisungen, sind zu beachten!
Das Missachten dieser Hinweise kann zu Personen- und Sachschäden führen.

Hinweise, das Nichteinhalten dieser, sowie der technischen Daten, führen zum Verlust der Gewährleistung.

Richtig,
so soll es gemacht werden.

Falsch,
so soll es nicht gemacht werden.

Bestimmungsgemäße Verwendung

Der Antrieb dient zum Öffnen und Schließen von NRWG´s, wie Fenster, Jalousien und Klappen im Dachbereich (kein freier Zugang von systemfremden Personen). Dabei ist der NRWG-Hersteller für die Umsetzung der EN 12101 verantwortlich. Für alle anderen Anwendungen kann die Kompatibilität und somit die Sicherheit nicht gewährleistet werden. Bei Spannungsbeaufschlagung wird ein Fahrbefehl ausgelöst.

Bei Einbau der Antriebe unterhalb einer Einbauhöhe von 2,5m zum Boden, oder zur nächsten Zugangsebene, müssen entsprechende Einrichtungen vorhanden sein, damit keine Personen gefährdet werden (Quetsch- und Klemmgefahr). Dazu dafür vorgesehene Richtlinien, Regeln und Normen verwenden wie z.B. EN 14351, DIN EN 60335-2-103:2003 und ASR A1.6. Kinder nicht mit dem Gerät, oder dessen Regel- und/oder Steuereinrichtungen, einschließlich Fenstersteuerungen, spielen lassen.

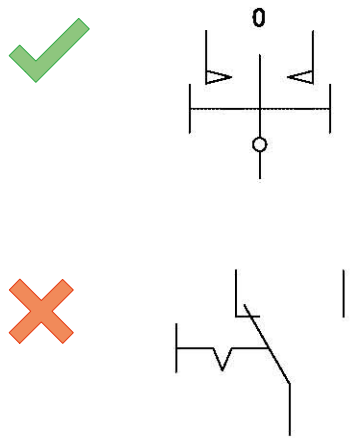

Abbildung 2: Lüftungstaster

Technische Details/Steuerung

Die Antriebe sind geeignet für den Anschluss an K+G/Grasl – Zentralen. Bei Ansteuerung durch Fremdzentralen oder anderen Stromversorgungen ist die Kompatibilität zu prüfen. Da die Antriebe über keine Gehäuseerdung verfügen, muss von der Steuerung gewährleistet sein, dass keine Spannungen über Schutzkleinspannung zu den Antrieben geführt wird (Stichwort galvanische Trennung am Trafo usw.)

Bei einem Defekt an der antriebsinternen Überlastabschaltung, bei Kurzschluss oder Überstrom muss die vorgeschaltete Steuerung als zweiter Sicherheitskreis den defekten Antrieb mittels Sicherung oder ähnlichem abtrennen.

Die Dimensionierung ist durch ein qualifiziertes Elektrounternehmen vorzunehmen bzw. prüfen zu lassen. Dabei ist neben den Nennwerten auch der maximale Anlaufstrom der Antriebe zu beachten.

Der Querschnitt der Leitung zwischen Anschlussdose und Zentrale ist so zu dimensionieren, dass auch bei Volllast der Spannungsabfall zwischen Zentrale und Antrieb 1V nicht überschreitet (siehe Dokumentation der Zentrale).

Die Antriebe dürfen nur mit einer Nennspannung gemäß Antriebsdatenblatt, mit einer Toleranz von +30/-20% und einer Restwelligkeit von <5% betrieben werden. Nur mit diesen Grenzen kann eine einwandfreie Funktion der Motorelektronik gewährleistet werden.

Die Antriebe dürfen nur in normale atmosphärische Bedingungen eingesetzt werden. Bei untypischer Umgebungsatmosphäre (z.B. SO2-, salzhaltiger Atmosphäre) ist Rücksprache zu halten.

Die Antriebe dürfen nicht über ihre technischen Daten hinaus belastet werden. Die technischen Daten müssen eingehalten werden.

Zur Steuerung der Antriebe nur gegenseitig mechanisch verriegelte Lüftungstaster mit kontaktloser Mittelstellung „keine Umschalter“, mit selbstständigem Rückgang aus beiden Schaltstellungen verwenden (siehe Abbildung 2). Das direkte Umschalten der Fahrtrichtung während der Antrieb läuft ist nicht zulässig und kann zu Defekten führen (ca. 2s Pause erforderlich).

Nach vollständigem Aus-/ oder Einfahren muss für ca. 1s in die Gegenrichtung gefahren werden, bevor erneut in die vorhergegangene Richtung gefahren werden darf (Typenreihe S).

Schalldruckpegel: L_PA <= 70dB(A) (Messabstand 1m)

a … Kuppelbock
b … Kuppelbockbolzen
c … Augenschraube
d … Kontermutter
e … Scheibe
f … Splint
g … Lagerbolzen
h … Montagekonsole

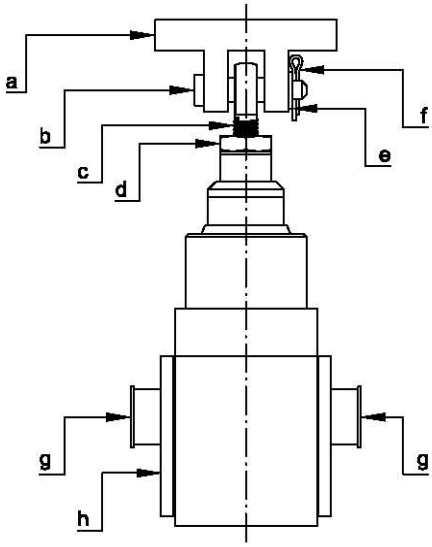

Abbildung 3: Befestigungselemente

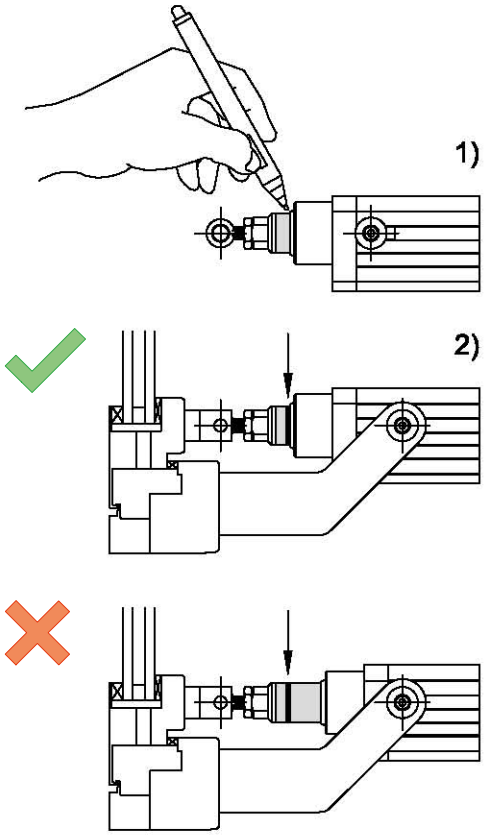

Abbildung 4: Endposition

Montage

Handhabung des Antriebes nur mit Handschuhen und geeigneter Arbeitsbekleidung.

Den Einbauraum des Antriebes so gestalten, dass es zu keiner Quetschgefährdung kommt (z.B.: Schutzbleche vorsehen).

Vor der Montage ist folgendes zu beachten:

Die Vollständigkeit des Lieferumfanges kontrollieren. Antrieb auf Transportschäden prüfen.

Die Antriebe über eine bauseitige Anschlussdose mit Zugentlastung anschließen. Bei der Wahl der Leitungslänge, die Positionierung der Dose und den Schwenkbereich der Antriebe berücksichtigen.

Beachten, dass die Antriebe sich im gesamten Hubbereich frei schwenken lassen und keine feststehenden Gebäudeteile berühren können (Kabelausgang der Antriebe siehe Datenblätter).

Vor dem Befestigen der Antriebe am Kuppelbock, Konsolen oder anderen Befestigungselementen, ist das mögliche Einbaumaß den Datenblättern der entsprechenden Antriebsausführungen zu entnehmen.

Die Antriebe an geeigneten Befestigungselementen befestigen. Es ist sicherzustellen, dass die Aufhängungen mittels entsprechendem Sicherungselementen gesichert werden (siehe Abbildung 3).

Um ein Herausdrehen der Augenschraube zu verhindern, muss die Kontermutter gekontert werden (siehe Abbildung 3).

Auf eine fluchtende Montage von Kuppelbock, Konsolen oder anderen Befestigungselementen achten. Seitenkräfte sind zu vermeiden (siehe Abbildung 3).

Es ist Sicherzustellen, dass die Antriebe immer ihre Endposition erreichen können, da sonst die interne Endabschaltung nicht gewährleistet ist. Benutzen Sie Augenschraube (Einstellbereich) und Lagerbolzen zur Justierung. Ein Dauerbetrieb über die Lastabschaltung ist nicht zulässig. Kontrollieren Sie die Einstellung im eingefahrenen Zustand mittels Markierung am Schubrohrende (siehe Abbildung 4).

Einstellen der Schließkraft mit der beim NRWG in die Dichtung gefahren wird (NRWG muss rundherum dicht geschlossen sein):

Dabei darf die max. Schub-/ Zugkraft des Antriebes nicht überschritten werden (siehe Datenblätter), da er ansonsten nicht vollständig einfahren kann (interne Endschalter würden dann nicht betätigt werden).

- Antriebe mit variabler Aufhängung (seitliche Führungsnuten oder Klemmring): durch Ziehen der Antriebe z. B. mit Federwaage und anschließendem Anziehen der Lagerbolzen/-stopfen.

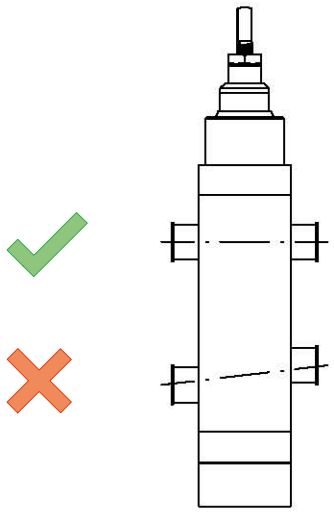

Abbildung 5: Position Lagerbolzen

a …Scharnierachse
b …Schwenkachse

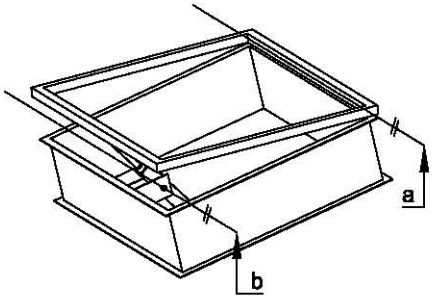

Abbildung 6: Montage

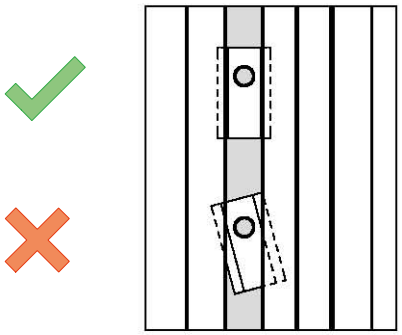

Abbildung 7: Nutenstein

Während des Einstellens müssen die Lagerbolzen/ -stopfen soweit gelöst sein, dass ein Verschieben der Antriebe entlang der Antriebsachse möglich ist.
- Antriebe mit fixer Aufhängung: durch Verstellen der Augenschraube oder anderen Schubrohraufhängungen.

Bei Antrieben mit variabler Aufhängung (seitliche Führungsnuten) ist darauf zu achten, dass die Lagerstopfen/-bolzen in einer Achse liegen (siehe Abbildung 5) und diese parallel zur Scharnierachse liegen. Außerdem ist bei der Montage der Konsole darauf zu achten, dass die Schwenkachse der Antriebe parallel zur Scharnierachse liegt (siehe Abbildung 6).

Es ist auch zu beachten, dass die Nutensteine in den Führungsnuten parallel zur Nut eingesetzt werden. Um ein verdrehen bei der Montage zu verhindern, die Befestigungsschrauben zuerst vorsichtig handfest anziehen, sodass sich der Nutenstein ordnungsgemäß gegen das Profil klemmt (siehe Abbildung 7). Anschließend mit ausreichendem Anzugsmoment festziehen (max. Anzugsmoment M5 = 10Nm).

Behandeln Sie die Anschlussleitung der Antriebe, aufgrund geringer Schnittfestigkeit, mit großer Sorgfalt. Vorsicht bei scharfkantigen Materialien. Verwenden Sie Gummidurchführungen, Kabelverschraubungen, etc.

Wartung/Demontage/Fehlersuche

⚠ Antriebe abklemmen um ungewollte Bewegungen infolge externer Steuer- u. Fahrbefehle zu vermeiden.

⚠ Sicherstellen, dass der Arbeitsraum von Hindernissen geräumt ist und sich keine Personen im Gefahrenbereich befinden.

⚠ Beim Wiedereinklemmen, mögliche Bewegungen, durch anstehende Fahrbefehle beachten.

Es müssen folgende Punkte überprüft werden:

- Im Zuge der jährlichen Wartung ist eine Kontrolle der mechanischen Befestigungen durchzuführen. Diese bei Bedarf mit einem handelsüblichen Werkzeug nachziehen.
- Schubrohr auf Beschädigungen und Sauberkeit prüfen (gegebenenfalls reinigen).
- Abstreifer für Schubrohr auf Abnützung prüfen.
- Überprüfung auf Staubfreiheit (gegebenenfalls reinigen).
- Überprüfung der baulichen Gegebenheiten auf Veränderungen hinsichtlich der im Punkt Montage angeführten Anforderungen.
- Die Anlage ist auf Ungleichgewicht, Anzeichen von Verschleiß, oder Beschädigung von Kabeln, Federn und Befestigungsteilen zu überprüfen.
- Manuelle Funktionsprobe durchführen.

Inbetriebnahme

Bei Inbetriebnahme (Testlauf, Installations- oder Wartungsarbeiten), z. B. mit Akkumulatoren ist unbedingt eine Sicherung in Höhe des Antriebsnennstromes in die Zuleitung des Antriebes zu schalten. Dabei dürfen die Antriebe nicht gleichzeitig am Antriebsausgang einer Zentrale/Steuerung angeschlossen sein. Andernfalls kann es zu Defekten am Leistungsausgang der Zentrale/Steuerung kommen. Beim Testlauf die gesamte NRWG - Mechanik beobachten.

Normalbetrieb

⚠ Der Antrieb hat keinen internen Schutz gegen Quetschen.

⚠ Die statische Selbsthemmung kann durch äußere Einflüsse verloren gehen.

ⓘ Die Wartung muss 1x jährlich von einem dafür ausgebildeten Spezialisten durchgeführt werden.

ⓘ Der Antrieb darf nicht geöffnet werden. Das unautorisierte Öffnen des Antriebes führt zum Haftungsausschluss und zum Verlust der Gewährleistung. Der Antrieb ist nach dem Öffnen des Gehäuses nicht mehr betriebssicher und darf nicht mehr eingesetzt werden.

Entsorgung

Der Antrieb besteht aus elektronischen Teilen, Drähten, Stahl, NE-Metall und Kunststoff.

⚠ Der Antrieb muss nach nationalen Regelungen entsorgt werden.