Accessoires de montage pour vérins types G, SG et entraînements types E

Selon la situation de montage et les forces en présence, il convient de convenir préalablement avec nous du choix des composants de montage.

Boulons d'ancrage LB / Obturateur de fixation ST:

LB 12-SL5-M5x8: boulon d'ancrage pour vérins du type **G**, Ø12mm, longueur de tige: 5mm (version courte), vis à tête cylindrique à six-pans creux de M5x8mm (DIN 912). 2 boulons nécessaires par vérin.

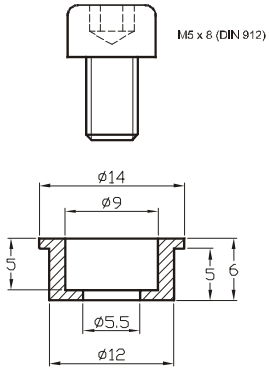

LB12-SL13-M5x16: : boulon d'ancrage pour vérins du type **G, SG 08x bis SG 26x**, Ø12mm, longueur de tige 13mm, vis à tête cylindrique à six-pans creux de M5x16mm incluse (DIN 912). 2 boulons nécessaires par vérin

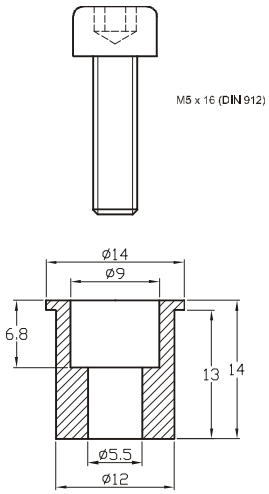

LB 18-2-SL13-2xM5x16: boulon d'ancrage pour vérins du type **G, SG 40x bis SG 80x**, Ø18mm, longueur de tige 13mm, vis à tête cylindrique à six-pans creux de M5x16mm incluse (DIN 912). 2 boulons nécessaires par vérin

ST 12-1/8: obturateur de fixation de 1/8" pour entraînements du type **E**, Ø12mm, longueur de tige: 13mm. 2 obturateurs nécessaires par vérin

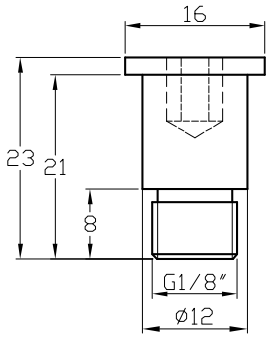

Accessoires de montage pour vérins types G, SG et entraînements types E

Vis à œilleton AS:

AS M8x40-Ø6: vis à œilleton, contre-écrou inclus, acier galvanisé. Filetage de M8x40mm, diamètre de l'œilleton: 6mm

AS M8x40-Ø8: vis à œilleton, contre-écrou inclus, acier galvanisé. Filetage de M8x40mm, diamètre de l'œilleton: 8mm

AS M8x40-Ø10: vis à œilleton, contre-écrou inclus, acier galvanisé. Filetage de M8x40mm, diamètre de l'œilleton: 10mm

AS M8x60-Ø8: vis à œilleton, contre-écrou inclus, acier galvanisé. Filetage de M8x60mm, diamètre de l'œilleton: 8mm. Augmentation de la cote d'encombrement d'environ 20 mm en utilisant cette vis à œilleton

AS M8x60-Ø10: vis à œilleton, contre-écrou inclus, acier galvanisé. Filetage de M8x60mm, diamètre de l'œilleton: 10mm. Augmentation de la cote d'encombrement d'environ. 20 mm en utilisant cette vis à œilleton

AS M8x80-Ø8: vis à œilleton, contre-écrou inclus, acier galvanisé. Filetage de M8x80mm, diamètre de l'œilleton: 8mm. Augmentation de la cote d'encombrement d'environ 40 mm en utilisant cette vis à œilleton

AS M8x80-Ø10: vis à œilleton, contre-écrou inclus, acier galvanisé. Filetage de M8x80mm, diamètre de l'œilleton: 10mm. Augmentation de la cote d'encombrement d'environ 40 mm en utilisant cette vis à œilleton

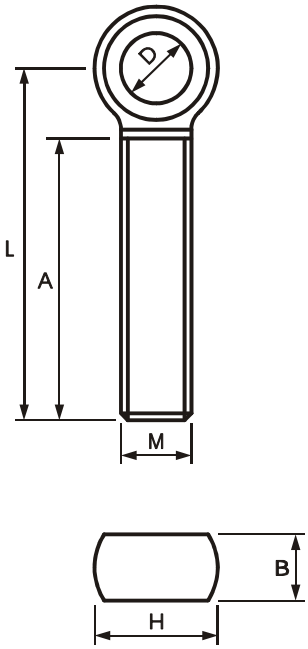

Maße in mm	A	B	D	H	L	M
AS M8x40-Ø6	30	7,5	6,1	18	40	M8
AS M8x40-Ø8	30	7,5	8,1	18	40	M8
AS M8x40-Ø10	30	7,5	10,1	18	40	M8
AS M8x60-Ø8	50	7,5	8,1	18	60	M8
AS M8x60-Ø10	50	7,5	10,1	18	60	M8
AS M8x80-Ø8	40	7,5	8,1	18	80	M8
AS M8x80-Ø10	40	7,5	10,1	18	80	M8

Accessoires de montage pour vérins types G, SG et entraînements types E

Chapes et axes d'accouplement:

KB-F6: chape d'accouplement avec axe monté élastiquement de Ø6mm

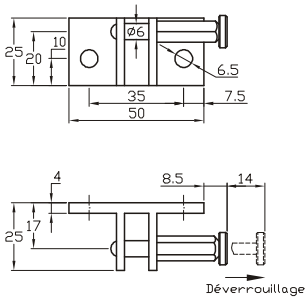

KB-KBB 6: chape d'accouplement avec axe de Ø6mm (rondelle intercalaire et goupille de retenue incluses)

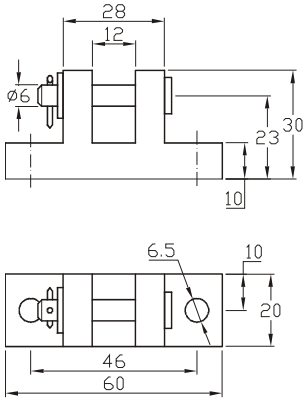

Accessoires de montage pour vérins types G, SG et entraînements types E

Chapes et axes d'accouplement:

KB-KBB 8: chape d'accouplement avec axe de Ø8mm (rondelle intercalaire et goupille de retenue incluses)

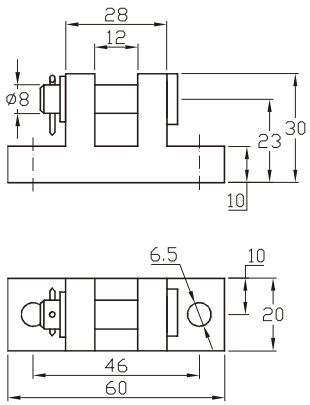

KB-KBB 10: chape d'accouplement avec axe de Ø10mm (rondelle intercalaire et goupille de retenue incluses)

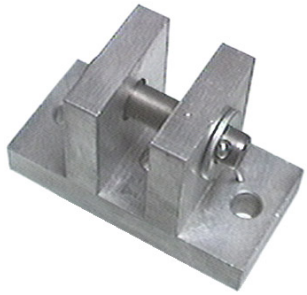

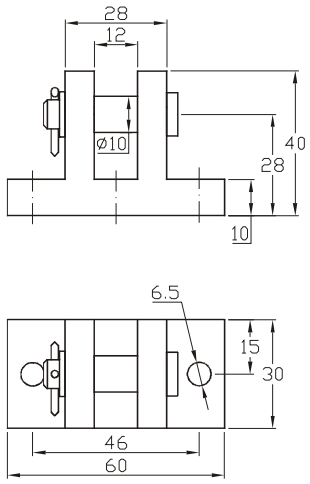

Accessoires de montage pour vérins types G, SG et entraînements types E

Consoles de montage:

MK 24-1-KBB 8: console de montage en tôle d'acier galvanisée pour vérins type **G** avec option **UF Ø8,2** (suspension par le fond pour montage sur fenêtre). 24mm de largeur intérieure, type 1, axe de fixation de Ø8mm inclus

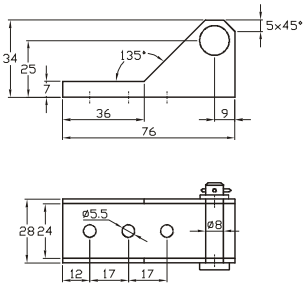

MK 47-1: console de montage en tôle d'acier galvanisée pour vérins type **G, SG,** 47mm de largeur intérieure, type 1

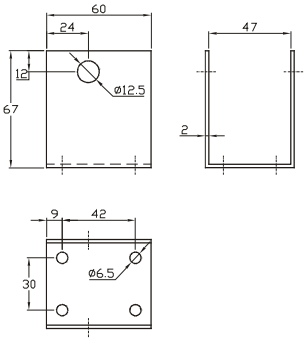

MK 47-2: : console de montage en tôle d'acier galvanisée pour vérins type **G, SG** 47mm de largeur intérieure, type 2

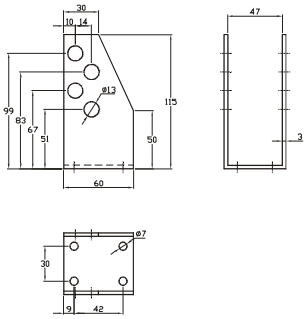

Accessoires de montage pour vérins types G, SG et entraînements types E

MK 47-3: console de montage en tôle d'acier galvanisée pour vérins type **G, SG**. 47mm de largeur intérieure, type 3

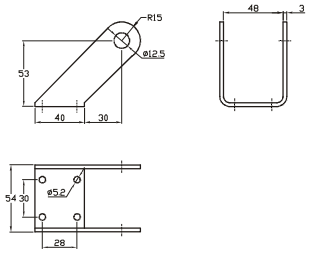

MK 47-4: console de montage en tôle d'acier galvanisée pour vérins type **G, SG**. 47mm de largeur intérieure, type 3

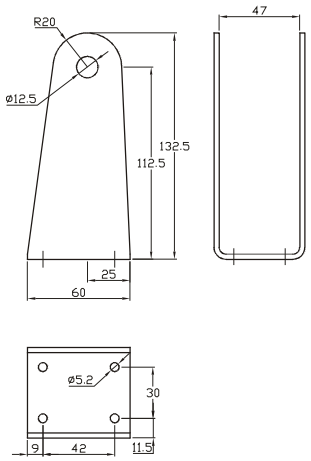

MK 56-1: console de montage en tôle d'acier galvanisée pour entraînements type **E,** 56mm de largeur intérieure, 60 x 62 x 90mm, type 1

MK 56-2: console de montage en tôle d'acier galvanisée pour entraînements type **E,** 56mm de largeur intérieure, 60 x 62 x 115mm, type 2

MK 56-3: console de montage en tôle d'acier galvanisée pour entraînements type **E,** 56mm de largeur intérieure, 60 x 62 x 80mm, type 3

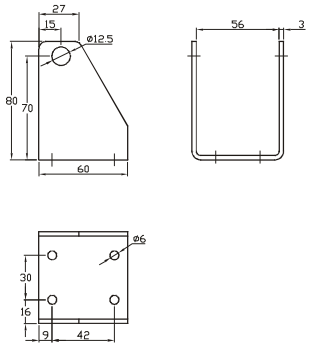

Accessoires de montage pour vérins types G, SG et entraînements types E

MK F-1: console de fenêtre en tôle d'acier galvanisée destinée au montage d'entraînements électriques sur battants de fenêtre basculants ou orientables

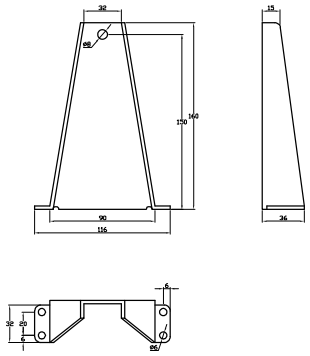

MK F-B6: axe de fixation servant d'élément de liaison entre la console de fenêtre **MK F-1** et la vis à œilleton. Diamètre de l'axe: 6mm

MK F-B8: axe de fixation servant d'élément de liaison entre la console de fenêtre **MK F-1** et la vis à œilleton. Diamètre de l'axe: 8mm

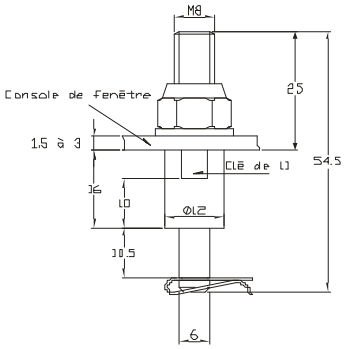
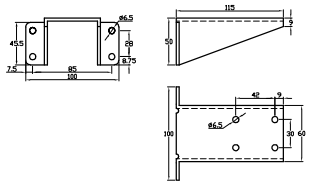
MK W-1: console d'angle destinée à l'adaptation inversée à 90° de consoles de montage (**MK 47-3** doit être repercée)