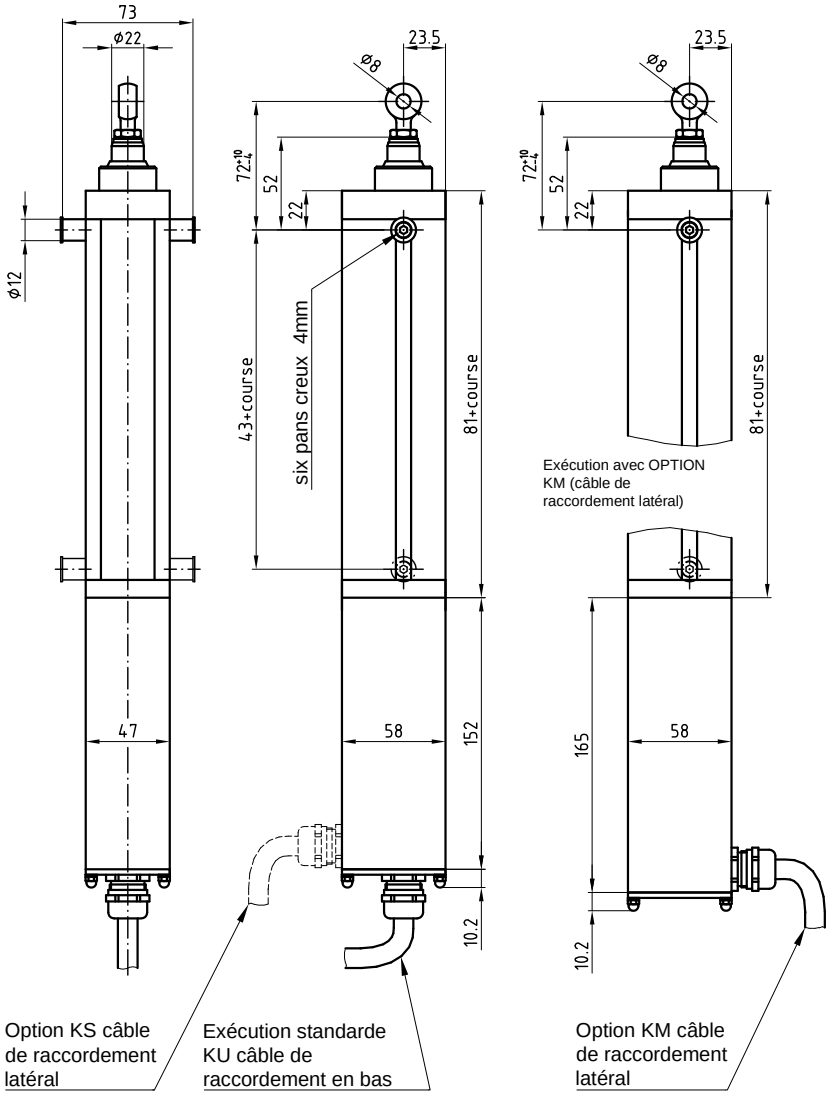

Description technique:

- sans maintenance
- boîte d'aluminium anodisée avec tige de poussée en aluminium Ø22 (G40P/G40J) ou en acier Ø22 (GS40P/GS40J)
- déparasitage interne selon EN55011
- déconnexion dans les deux positions terminales via commutateurs de fin de course internes
- déconnexion d'urgence électronique en cas de surcharge
- déconnexion parallèle possible (ATTENTION: aucune synchronisation ne s'effectue pendant la marche)
- câbles de jonction gris-clair 2x2.5qmm + 3x1.5qmm, Mantel Ø ca. 11mm, longueur standard 2,5m, autres longueurs sur demande
- vis-à-oeil Ø6, Ø8 (standard) ou Ø10mm
- courses standardes: 350, 550 et 750mm course, longueurs spéciaux sur demande
- OPTION E: commutateurs de fin de course non polarisés (contact ouverture) pour les deux positions terminales, Charge admissible 1A/24VDC (p.ex pour affichage de position)
- température nominale de l'élement d'identification de feu à combiner :93°C

Spécifications techniques du vérin à tige G40P:

Référence	G40P	G40J	unité
Tension nominale	24	24	VDC
Plage de tolérance de la tension nominale	-20/+30	-20/+30	%
Courant à vide	0.8	0.8	A
Charge nominale de 0-500mm course	1570	1330	N
Courant lors de la charge nominale de 0-500mm course	4.0	4.0	A
Courant de rupture maximal en cas de surcharge	4.8	4.8	A
Courant maximal et temps maximal du blocage jusqu'à l'arrêt via déconnexion en cas de surcharge	14A pour 80ms	14A pour 80ms	
Force de pression maximal en cas de blocage	13000	13000	N
Nombres des blocages / intervalle de temps (taux d'excitation de blocage)	15 fois / 2 min	15 fois / 2 min	
Cours de l'aération et de la charge nominale auprès de la entière course	diagramme de charge	diagramme de charge	N
Course max. sous charge nominale en 60s	800	985	mm
Témperature ambiante admissible EFC VdS 2580	-5 à +110 ×)	-5 à +110 ×)	°C
Indice de protection (DIN EN 60 529)	IP54	IP54	
De fonctionnement sous charge nominale et charge de ventilation selon DIN VDE 0530 partie 1 (sous 25°C témperature ambiante)	S3 30%	S3 30%	
Sécurité positionnelle (force de verrouillage)	3500	3500	N
Classe d'environnement selon VdS 2580	I	I	

×) durée de charge à 110°C max. 2h

Description de fonction:

La tension nominale pour „MOUVEMENT SORTIE" étant raccordée au câble de raccordement (voir schema de raccordement) le vérin électrique sort et arrête aux positions terminales via commutateurs de fin de course. Le vérin électrique étant équipé avec option E, le contact non polarisé correspondant ouvre (voir schema de raccordement).

La tension nominale pour „MOUVEMENT RETRACTÉ" étant raccordé au câble de raccordement (voir schema de raccordement) le vérin électrique rentre et arrête aux positions terminales via commutateurs de fin de course . Le vérin étant équipé avec option E , le contact non polarisé correspondant ouvre (voir schema de raccordement).

En outre le vérin dispose d'une déconnexion en cas de surcharge qui arrête le vérin en cas de surcharge pour eviter des dommages. Cela revient à dire que si la consommation dépasse le courant de rupture maximal (voir données techniques) la déconnexion en cas de surcharge répond et se met à l'automaintien pour empêcher un démarrage à nouveau . Le vérin étant sans tension , l'automaintien est remise à zero et le vérin est prêt à être mise en service de nouveau.

Diagramme de charge:

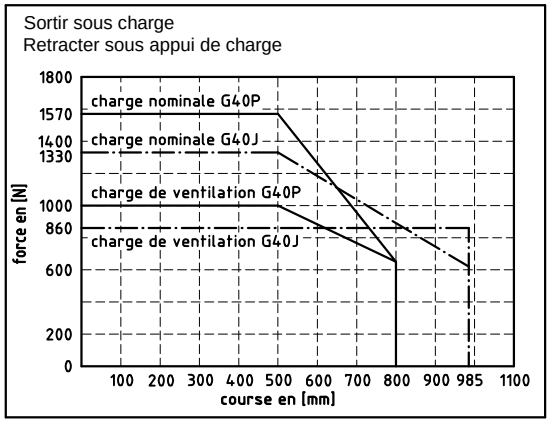

Référence:

G40P-750-8-2,5-...-...

- option commutateurs de fin de course non polarisés
  - aucune indication ... sans option E (standard)
  - E ... avec option E
- option sortie de câble
  - aucune indication ... sortie de câble en bas (standa
  - KS ... sortie de câble latéral
  - KM ... sortie de câble latéral (côté opposé)
- Longueur de câble de raccordement en m (standard 2,5m)
- Diamètre du vis-à-œil en mm
- Course en [mm]
- Type de vérin (G40P/GS40P/G40J/GS40J)

Schema de raccordement (marqué position sortie "FERMÈ

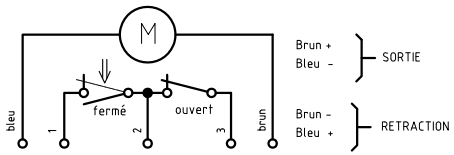

GRASL Pneumatic-Mechanik GmbH A-3454 Reidling Europastraße 1				Freimaßtoleranz nach DIN 7168:		Maßstab: 1:1 / Werkstoff: / ID - Nr.:
					Datum	Name
				Bear.	30.11.2009	Simetzberger
				Gepr.	07.08.2013	KW
				Norm		
04	G40J, diverse Änd.	24.06.2013	SA			
03	Version Französisch	26.07.2012	SA	Type:		
02	Text	10.06.2010	SA	Baureihe G		
01	Text	04.05.2010	SA			
Zus.	Änderung	Datum	Name	(Urspr.)		

Bezeichnung:
Fiche technique
Vérin-électrique-linéaire
Typ: G40P / GS40P / G40J / GS40J

Zeichnung Nr.: 07.009.DAT.08.04-F
Blatt BL.
(Ers.f.:) 07.009.DAT.08.03 (Ers.d.:)

Diese Zeichnung ist Eigentum der
Fa. Grasl GmbH A-3454 Reidling,Europastraß 1
Die Weiterverwendung oder Vervielfältigung ohne unser schriftliches Einverständnis ist verboten!

erstellt am
28.5.2002 ER

formell geprüft am
29.5.2002 KW

fachlich geprüft am
29.5.2002 KW